РЕНТГЕНОТЕЛЕВИЗИОННАЯ УСТАНОВКА
AT8065

СКАН
ДОСМОТРОВОЕ ОБОРУДОВАНИЕ

ОБЛАСТИ ПРИМЕНЕНИЯ AT8065:

- Аэропорты, вокзалы и другие транспортные объекты
- Пункты пограничного досмотра
- Таможня
- Правительственные учреждения
- Посольства и консульства
- Коммерческие и государственные учреждения

AT8065 – идеальный выбор для досмотра среднеразмерного багажа

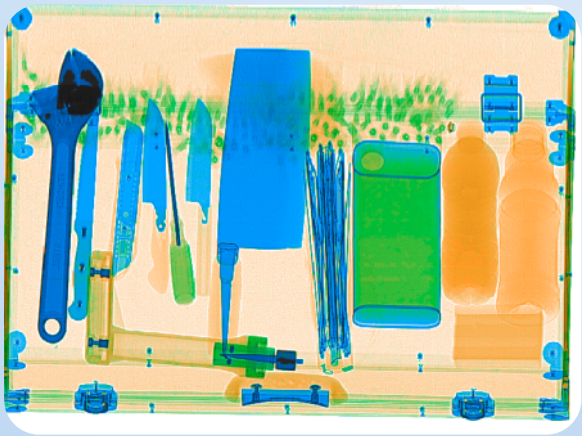

Изображения объектов,
досматриваемых с помощью AT8065

Многофункциональная клавиатура
с тачпадом

РЕНТГЕНОТЕЛЕВИЗИОННАЯ УСТАНОВКА AT8065

- Высокая производительность, удобный интерфейс оператора
- Мультиэнергетическая технология сканирования
- Выделение цветом материалов с разными атомными весами
- Высокая проникающая способность и разрешение

Обладающая высокой пропускной способностью, рентгенотелевизионная установка AT8065 идеально подходит для досмотра среднеразмерного багажа, ручной клади и посылок. Этот высокопроизводительный интроскоп обладает лучшей в своем классе скоростью и надежностью досмотра, обеспечивая обнаружение взрывчатых веществ, оружия, наркотиков и контрабанды. Мультиэнергетическая технология рентгенографического сканирования позволяет выделять цветом предметы с различной плотностью, что значительно облегчает работу операторов и увеличивает способность к обнаружению опасных предметов.

Функция «Внедрение опасных предметов» (TIP) позволяет следить за качеством работы операторов. Имеет интуитивно понятный интерфейс и удобную клавиатуру с тачпадом.

ОСНОВНЫЕ ХАРАКТЕРИСТИКИ

Габаритные размеры (ДхШхВ):	2848,5x1095x1535,5 мм
Вес:	640 кг
Размеры тоннеля (ШхВ):	810x655 мм
Скорость конвейера	0,2 м/с
Высота конвейера:	338,5 мм
Грузоподъемность конвейера:	200 кг
Проникающая способность:	27 мм стали
Разрешающая способность:	медная проволока диаметром 0,1мм (38AWG)
Безопасность для фотоматериалов:	гарантированая для чувствительности до ISO1600 (33 DIN)
Утечка рентгеновского излучения:	< 0,1мР/час (1 мкЗв/час) (на расстоянии 5 см от внешнего корпуса)

СИСТЕМА ФОРМИРОВАНИЯ ИЗОБРАЖЕНИЙ

Принцип действия:	Двухэнергетическое рентгенографическое формирование изображений, L-образная матрица
Рентгеновский детектор:	L-образная фотодиодная линейка (мультиэнергетическая), 16-разрядная
Мониторы:	цветные, разрешение 1280x1024. Число уровней серого цвета: 65536
Функции обработки изображений:	Непрерывное масштабирование от 1до 64 раз, цветное /черно-белое изображение, негативное изображение, высокоэнергетическое/низкоэнергетическое проникновение, выделение органики/ неорганики, усиление изображения, псевдо-цветное изображение и т. д.
Хранение изображений:	сохранение 30 изображений, поиск изображений
Помощь в обнаружении наркотиков и взрывчатых веществ:	Путем определения атомных чисел веществ
Сигнализация наличия области с высокой плотностью:	Сигнализация о наличии области, непроницаемой для рентгеновского излучения, в которой могут быть скрыты запрещенные предметы или контрабанда
Функция «Внедрение опасных предметов» (TIP):	программа TIP с регулируемой частотой вставляет цифровые изображения опасных предметов в обычный багаж. Служит для оценки работы и повышения квалификации операторов
Архивация изображений:	автоматическое сохранение до 50000 изображений с возможностью сохранения на USB-диске и конвертации в форматы XF, PNG, BMP, JPEG, TIFF, GI и т.д.
Стандартные функции:	меню, проверка напряжения питания, отображение даты/времени, автоматический подсчет обнаруженных объектов, номер лицензии оператора, ведение записи, система запуска рентгеновского генератора, таймер времени работы рентгеновского генератора, индикатор режима работы
Обработка изображений:	24-битная, в реальном времени, отображение 4 цветов, отображение на изображениях даты и ID номера, подсчет количества досмотренного багажа, число уровней серого цвета: 65536

РЕНТГЕНОТЕЛЕВИЗИОННАЯ УСТАНОВКА AT8065

Защита программного обеспечения:	Пароль
Производительность:	720 единиц ручной клади и багажа в час
Поиск объектов с использованием мультиэнергетической технологии двойного излучения:	разделение материалов по атомным весам, выделение органики оранжевым цветом, неорганики – голубым, смешанных материалов – зеленым.

УСЛОВИЯ ЭКСПЛУАТАЦИИ

Рабочий диапазон температур/влажности:	от +5° до +40°C/ от 5% до 95%, без конденсации
Температура/влажность при хранении:	от -20° до +60°C/от 5% до 95%, без конденсации
Электропитание:	187～240VAC, 50/60Hz
Потребляемая мощность:	1,0 кВт
Уровень шума:	< 60дБ

ХАРАКТЕРИСТИКИ КОМПЬЮТЕРА

Центральный процессор:	Intel Celeron 2.6-2.7 ГГц
Оперативная память:	2GB, 1600 МГц DDR3
Жесткий диск:	500 ГБ
Операционная система:	Windows XP
Мониторы:	2 монитора 17" LED, разрешение 1280x1024

ИСТОЧНИК РЕНТГЕНОВСКОГО ИЗЛУЧЕНИЯ

Анодное напряжение:	140кВ
Ток трубки:	0,3мА
Ориентация луча:	80 градусов сверху вниз
Рабочий цикл:	100%
Охлаждение:	герметичная масляная ванна

ПРОЧИЕ ХАРАКТЕРИСТИКИ

Дополнительные рольганги из нержавеющей стали:	Опция
UPS (источник бесперебойного питания):	Опция

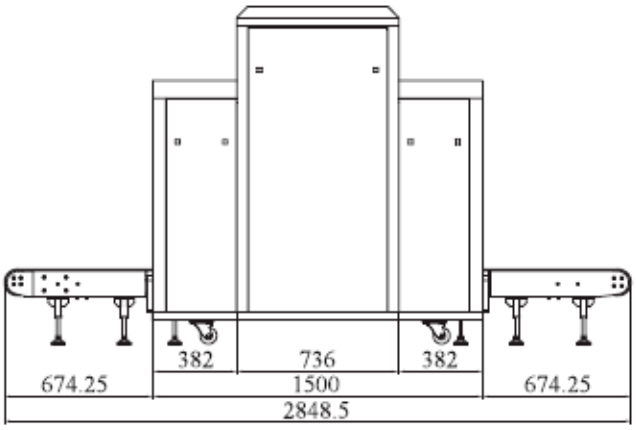

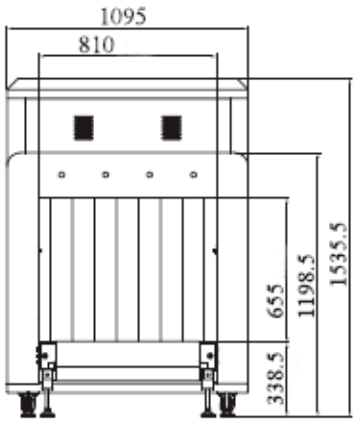

ООО «СКАН»
ДОСМОТРОВОЕ
И АНТИТЕРРОРИСТИЧЕСКОЕ ОБОРУДОВАНИЕ

+7 (495) 978-16-47
+7 (495) 978-36-47

www.xscan.ru
металлодетектор.рф
info@xscan.ru